Ficha Técnica
Motor Elétrico Trifásico em Alumínio IE1

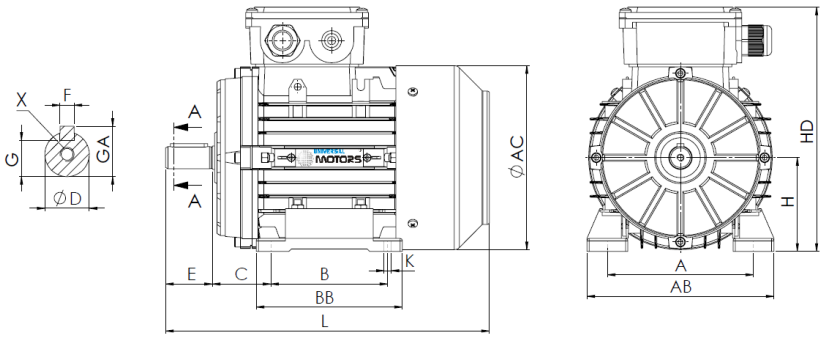

L (motor standard)
195

L (motor c/freio)
NA

L (motor c/ventilação forçada)
NA

L (motor sem ventilação)
165

Patas					Veio						Carcaça				Flange				
H	A	B	C	K	D	E	F	G	GA	X	AB	BB	AC	HD	M	N	P	S	T
56	90	71	36	6	9j6	20	3	7.2	10.2	M3x9	112	93	110	146	-	-	-	-	-

Dados Elétricos

Tipo	UM1A 56M2-4	
Polos	4/1500	Polos
Potência	0.09	Kw
Tensão	400	V
Frequência	50	Hz
Velocidade	1400	rpm
Corrente nominal	0.39	A
Fator de potência	0.59	
Eficiência 100%	56.2	%
Eficiência 75%	51.7	%
Eficiência 50%	43.1	%
Torque	0.61	N.m
Ta/Tn	2.3	
Ia/In	3.1	
Tm/Tn	2.5	

Dados Mecânicos

Altura do eixo	56	
Forma construtiva	B3	
Proteção mecânica	55	
Classe aquecimento	B	
Classe isolamento	F	
Serviço	S1	
Temp. ambiente	-10ºC-40ºC	
Altitude	1000	
Ruído	50	dB(A)
Peso	3.2	kg
Rolamento DE	6201 2Z C3	
Rolamento NDE	6201 2Z C3	

Dados Extra

Freios aplicáveis

Freio corrente contínua	NA	Torque freio	NA	N.m
Freio corrente alterna	NA	Torque freio	NA	N.m

Ventilações forçadas aplicáveis

Ventilação forçada monofásica	Potência	NA	W
Ventilação forçada trifásica	Potência	NA	W

Universal Motors S.A.
Rua Comendador Brandão, 484
4495-375 Póvoa de Varzim
geral@universalmotors.pt
TEL.: 252 299 080

Universal Motors UK, Ltd
Unit E2, Meltham Mills Road
West Yorkshire HD9 4AR
enquiries@universalmotors-group.co.uk
TEL.: +44(0) 1484660222

Universal Motors SL
C/La Habana n.6 nave 4 PI Camporroso
28806 Alcala de Henares
info@universalmotors-group.es
TEL.: 918 864 213