Ficha Técnica
Motor Elétrico Trifásico em Alumínio IE2

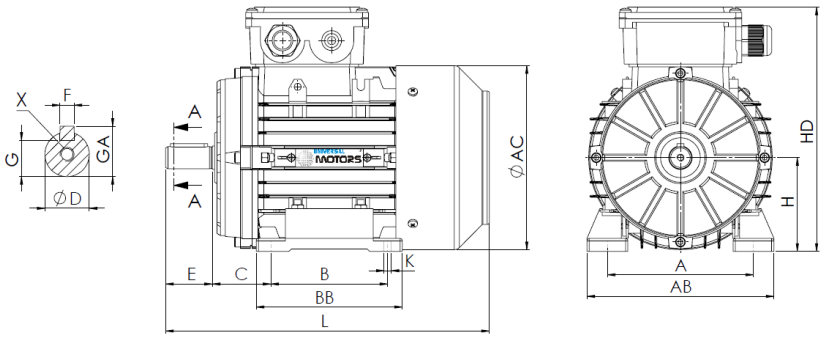


L (motor standard)
217

L (motor c/freio)
290

L (motor c/ventilação forçada)
310

L (motor sem ventilação)
185

| Patas | | | | | Veio | | | | | | Carcaça | | | | Flange | | | | |
|---|---|---|---|---|---|---|---|---|---|---|---|---|---|---|---|---|---|---|---|
| H | A | B | C | K | D | E | F | G | GA | X | AB | BB | AC | HD | M | N | P | S | T |
| 63 | 100 | 80 | 40 | 7 | 11j6 | 23 | 4 | 8.5 | 12.5 | M4x10 | 126 | 100 | 122 | 183 | - | - | - | - | - |

## Dados Elétricos

| | | |
|---|---|---|
| Tipo | UM2A 63M3-2 | |
| Polos | 2/3000 | Polos |
| Potência | 0.37 | Kw |
| Tensão | 400 | V |
| Frequência | 50 | Hz |
| Velocidade | 2840 | rpm |
| Corrente nominal | 0.98 | A |
| Fator de potência | 0.78 | |
| Eficiência 100% | 69.8 | % |
| Eficiência 75% | 68.5 | % |
| Eficiência 50% | 62.6 | % |
| Torque | 1.24 | N.m |
| Ta/Tn | 2 | |
| Ia/In | 5.1 | |
| Tm/Tn | 2.4 | |

## Dados Mecânicos

| | | |
|---|---|---|
| Altura do eixo | 63 | |
| Forma construtiva | B3 | |
| Proteção mecânica | 55 | |
| Classe aquecimento | B | |
| Classe isolamento | F | |
| Serviço | S1 | |
| Temp. ambiente | -10ºC-40ºC | |
| Altitude | 1000 | |
| Ruído | 62 | dB(A) |
| Peso | 4.6 | kg |
| Rolamento DE | 6201 2Z C3 | |
| Rolamento NDE | 6201 2Z C3 | |

## Dados Extra

**Freios aplicáveis**

| | | | | |
|---|---|---|---|---|
| Freio corrente contínua | REB-05-06 | Torque freio | 4 | N.m |
| Freio corrente alterna | AC1 | Torque freio | 4.5 | N.m |

**Ventilações forçadas aplicáveis**

| | | | |
|---|---|---|---|
| Ventilação forçada monofásica | Potência | 25 | W |
| Ventilação forçada trifásica | Potência | 25 | W |

Universal Motors S.A.
Rua Comendador Brandão, 484
4495-375 Póvoa de Varzim
geral@universalmotors.pt
TEL.: 252 299 080

Universal Motors UK, Ltd
Unit E2, Meltham Mills Road
West Yorkshire HD9 4AR
enquiries@universalmotors-group.co.uk
TEL.: +44(0) 1484660222

Universal Motors SL
C/La Habana n.6 nave 4 Pl Camporroso
28806 Alcala de Henares
info@universalmotors-group.es
TEL.: 918 864 213