Ficha Técnica
Motor Elétrico Trifásico em Alumínio IE3

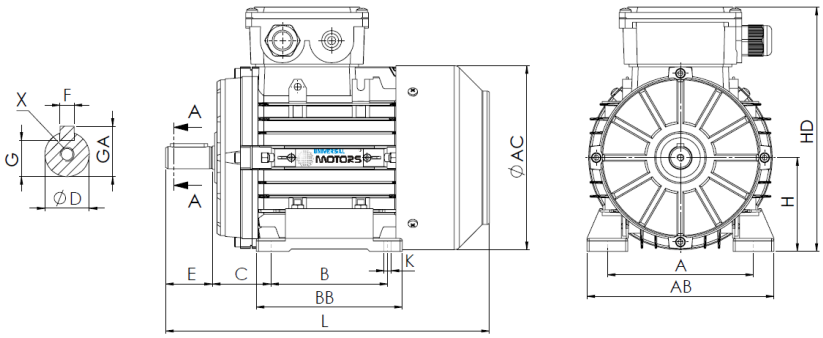

L (motor standard)
285

L (motor c/freio)
345

L (motor c/ventilação forçada)
392

L (motor sem ventilação)
242

Patas					Veio						Carcaça				Flange				
H	A	B	C	K	D	E	F	G	GA	X	AB	BB	AC	HD	M	N	P	S	T
80	125	100	50	10	19j6	40	6	15.5	21.5	M6x16	162	127	158	228	-	-	-	-	-

Dados Elétricos

Tipo	UM3A 80M2-4	
Polos	4/1500	Polos
Potência	0.75	Kw
Tensão	400	V
Frequência	50	Hz
Velocidade	1440	rpm
Corrente nominal	1.80	A
Fator de potência	0.73	
Eficiência 100%	82.5	%
Eficiência 75%	82.5	%
Eficiência 50%	80.1	%
Torque	5	N.m
Ta/Tn	3.1	
Ia/In	6.3	
Tm/Tn	3.1	

Dados Mecânicos

Altura do eixo	80	
Forma construtiva	B3	
Proteção mecânica	55	
Classe aquecimento	B	
Classe isolamento	F	
Serviço	S1	
Temp. ambiente	-10ºC-40ºC	
Altitude	1000	
Ruído	58	dB(A)
Peso	11.7	kg
Rolamento DE	6204 2Z C3	
Rolamento NDE	6204 2Z C3	

Dados Extra

Freios aplicáveis

Freio corrente contínua	REB-05-08	Torque freio	8	N.m
Freio corrente alterna	AC3	Torque freio	16	N.m

Ventilações forçadas aplicáveis

Ventilação forçada monofásica	Potência	45	W
Ventilação forçada trifásica	Potência	45	W

Universal Motors S.A.
Rua Comendador Brandão, 484
4495-375 Póvoa de Varzim
geral@universalmotors.pt
TEL.: 252 299 080

Universal Motors UK, Ltd
Unit E2, Meltham Mills Road
West Yorkshire HD9 4AR
enquiries@universalmotors-group.co.uk
TEL.: +44(0) 1484660222

Universal Motors SL
C/La Habana n.6 nave 4 PI Camporroso
28806 Alcala de Henares
info@universalmotors-group.es
TEL.: 918 864 213