Ficha Técnica
Motor Elétrico Trifásico em Alumínio IE4

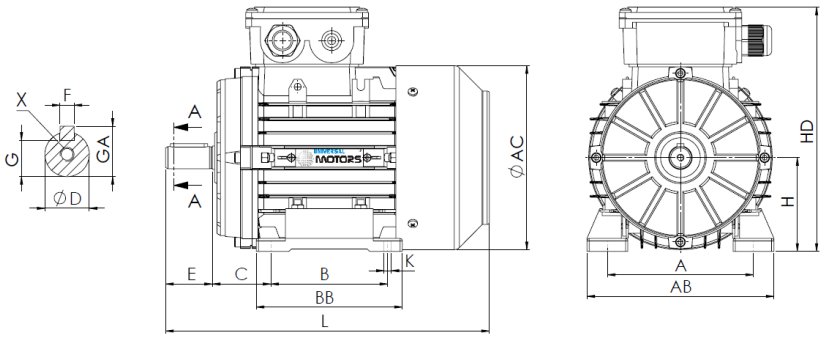

L (motor standard)
315

L (motor c/freio)
355

L (motor c/ventilação forçada)
417

L (motor sem ventilação)
265

Patas					Veio						Carcaça				Flange				
H	A	B	C	K	D	E	F	G	GA	X	AB	BB	AC	HD	M	N	P	S	T
90	140	100	56	10	24j6	50	8	20	27	M8x19	180	132	176	245	-	-	-	-	-

Dados Elétricos

Tipo	UM4A 90S-4	
Polos	4/1500	Polos
Potência	1.10	Kw
Tensão	400	V
Frequência	50	Hz
Velocidade	1435	rpm
Corrente nominal	2.64	A
Fator de potência	0.69	
Eficiência 100%	87.2	%
Eficiência 75%	87.1	%
Eficiência 50%	84.4	%
Torque	7.32	N.m
Ta/Tn	4.8	
Ia/In	8.2	
Tm/Tn	3.8	

Dados Mecânicos

Altura do eixo	90	
Forma construtiva	B3	
Proteção mecânica	55	
Classe aquecimento	B	
Classe isolamento	F	
Serviço	S1	
Temp. ambiente	-10ºC-40ºC	
Altitude	1000	
Ruído	61	dB(A)
Peso	18	kg
Rolamento DE	6205 2Z C3	
Rolamento NDE	6205 2Z C3	

Dados Extra

Freios aplicáveis

Freio corrente contínua	REB-05-10	Torque freio	16	N.m
Freio corrente alterna	AC4	Torque freio	20	N.m

Ventilações forçadas aplicáveis

Ventilação forçada monofásica	Potência	45	W
Ventilação forçada trifásica	Potência	45	W

Universal Motors S.A.
Rua Comendador Brandão, 484
4495-375 Póvoa de Varzim
geral@universalmotors.pt
TEL.: 252 299 080

Universal Motors UK, Ltd
Unit E2, Meltham Mills Road
West Yorkshire HD9 4AR
enquiries@universalmotors-group.co.uk
TEL.: +44(0) 1484660222

Universal Motors SL
C/La Habana n.6 nave 4 PI Camporroso
28806 Alcala de Henares
info@universalmotors-group.es
TEL.: 918 864 213