Ficha Técnica
Motor Elétrico Monofásico em Alumínio IE2

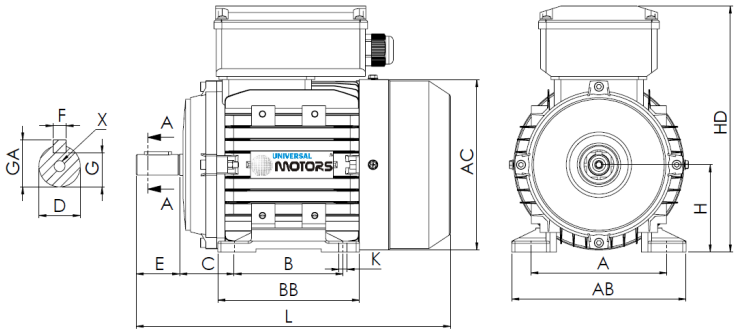

L (motor standard)
220

L (motor c/freio)
316

L (motor c/ventilação forçada)
320

L (motor sem ventilação)
186

Patas					Veio						Carcaça				Flange				
H	A	B	C	K	D	E	F	G	GA	X	AB	BB	AC	HD	M	N	P	S	T
63	100	80	40	7	11j6	23	4	8.5	12.5	M4x10	120	103	121	181	-	-	-	-	-

Dados Elétricos

Tipo	UMM2C 63M1-2	
Polos	2/3000	Polos
Potência	0.18	Kw
Tensão	230	V
Frequência	50	Hz
Velocidade	2790	rpm
Corrente nominal	1.35	A
Fator de potência	0.96	
Eficiência 100%	60.4	%
Eficiência 75%	54.8	%
Eficiência 50%	44.0	%
Torque	0.62	N.m
Ta/Tn	0.5	
Ia/In	2.9	
Tm/Tn	1.75	

Dados Mecânicos

Altura do eixo	63	
Forma construtiva	B3	
Proteção mecânica	55	
Classe aquecimento	B	
Classe isolamento	F	
Serviço	S1	
Temp. ambiente	-10ºC-40ºC	
Altitude	1000	
Ruído	-	dB(A)
Peso	3.85	kg
Rolamento DE	6201 2Z C3	
Rolamento NDE	6201 2Z C3	

Dados Extra

Freios aplicáveis

Freio corrente contínua	REB-05-06	Torque freio	4	N.m
Freio corrente alterna	NA	Torque freio	NA	N.m

Ventilações forçadas aplicáveis

Ventilação forçada monofásica	Potência	25	W
Ventilação forçada trifásica	Potência	NA	W

Universal Motors S.A.
Rua Comendador Brandão, 484
4495-375 Póvoa de Varzim
geral@universalmotors.pt
TEL.: 252 299 080

Universal Motors UK, Ltd
Unit E2, Meltham Mills Road
West Yorkshire HD9 4AR
enquiries@universalmotors-group.co.uk
TEL.: +44(0) 1484660222

Universal Motors SL
C/La Habana n.6 nave 4 PI Camporroso
28806 Alcala de Henares
info@universalmotors-group.es
TEL.: 918 864 213