Ficha Técnica
Motor Elétrico Monofásico em Alumínio IE2

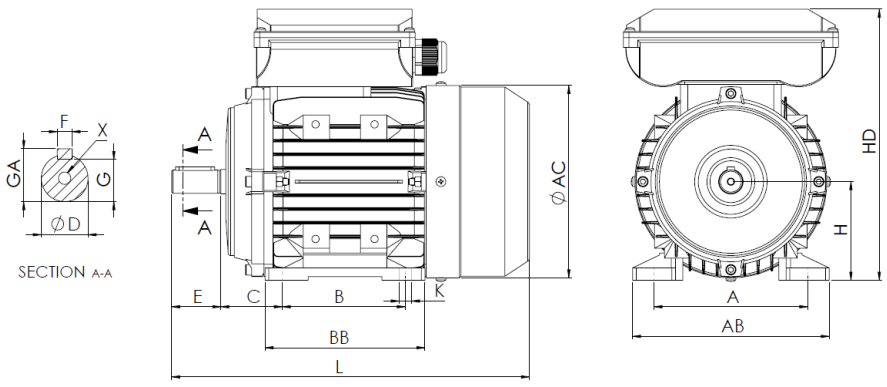

L (motor standard)
421

L (motor c/freio)
445

L (motor c/ventilação forçada)
522

L (motor sem ventilação)
320

Patas					Veio						Carcaça				Flange				
H	A	B	C	K	D	E	F	G	GA	X	AB	BB	AC	HD	M	N	P	S	T
100	160	140	63	12	28j6	60	8	24	31	M10x22	198	175	196	271	-	-	-	-	-

Dados Elétricos

Tipo	UMM2D 100L-4	
Polos	4/1500	Polos
Potência	3.00	Kw
Tensão	230	V
Frequência	50	Hz
Velocidade	1460	rpm
Corrente nominal	15.89	A
Fator de potência	0.96	
Eficiência 100%	85.5	%
Eficiência 75%	85.0	%
Eficiência 50%	80.6	%
Torque	19.62	N.m
Ta/Tn	2.3	
Ia/In	6.5	
Tm/Tn	1.8	

Dados Mecânicos

Altura do eixo	100	
Forma construtiva	B3	
Proteção mecânica	55	
Classe aquecimento	B	
Classe isolamento	F	
Serviço	S1	
Temp. ambiente	-10ºC-40ºC	
Altitude	1000	
Ruído	-	dB(A)
Peso	30.13	kg
Rolamento DE	6206 2Z C3	
Rolamento NDE	6206 2Z C3	

Dados Extra

Freios aplicáveis

Freio corrente contínua	REB-05-12	Torque freio	32	N.m
Freio corrente alterna	NA	Torque freio	NA	N.m

Ventilações forçadas aplicáveis

Ventilação forçada monofásica	Potência	65	W
Ventilação forçada trifásica	Potência	NA	W

Universal Motors S.A.
Rua Comendador Brandão, 484
4495-375 Póvoa de Varzim
geral@universalmotors.pt
TEL.: 252 299 080

Universal Motors UK, Ltd
Unit E2, Meltham Mills Road
West Yorkshire HD9 4AR
enquiries@universalmotors-group.co.uk
TEL.: +44(0) 1484660222

Universal Motors SL
C/La Habana n.6 nave 4 PI Camporroso
28806 Alcala de Henares
info@universalmotors-group.es
TEL.: 918 864 213