Ficha Técnica
Motor Elétrico Trifásico em Alumínio IE1

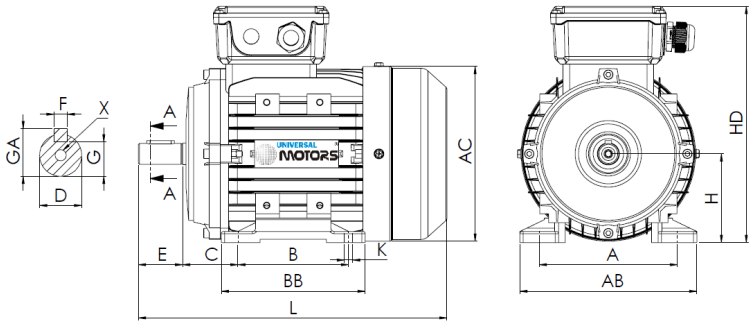

L (motor standard)
375

L (motor c/freio)
450

L (motor c/ventilação forçada)
490

L (motor sem ventilação)
329

Patas					Veio						Carcaça				Flange				
H	A	B	C	K	D	E	F	G	GA	X	AB	BB	AC	HD	M	N	P	S	T
100	160	140	63	12	28j6	60	8	24	31	M10x22	198	176	205	252	-	-	-	-	-

Dados Elétricos

Tipo	BF31/UMA* 100L1-8	
Polos	8/750	Polos
Potência	0.75	Kw
Tensão	400	V
Frequência	50	Hz
Velocidade	700	rpm
Corrente nominal	2.29	A
Fator de potência	0.67	
Eficiência 100%	71.0	%
Eficiência 75%	-	%
Eficiência 50%	-	%
Torque	10.23	N.m
Ta/Tn	1.8	
Ia/In	4.0	
Tm/Tn	2	

Dados Mecânicos

Altura do eixo	100	
Forma construtiva	B3	
Proteção mecânica	55	
Classe aquecimento	B	
Classe isolamento	F	
Serviço	S3-70%	
Temp. ambiente	-10ºC-40ºC	
Altitude	1000	
Ruído	59	dB(A)
Peso	20	kg
Rolamento DE	6206 2Z C3	
Rolamento NDE	6206 2Z C3	

Dados Extra

Freios aplicáveis

Freio corrente contínua	REB-05-12	Torque freio	32	N.m
Freio corrente alterna	AC5	Torque freio	40	N.m

Ventilações forçadas aplicáveis

Ventilação forçada monofásica	Potência	65	W
Ventilação forçada trifásica	Potência	65	W

Universal Motors S.A.
Rua Comendador Brandão, 484
4495-375 Póvoa de Varzim
geral@universalmotors.pt
TEL.: 252 299 080

Universal Motors UK, Ltd
Unit E2, Meltham Mills Road
West Yorkshire HD9 4AR
enquiries@universalmotors-group.co.uk
TEL.: +44(0) 1484660222

Universal Motors SL
C/La Habana n.6 nave 4 PI Camporroso
28806 Alcala de Henares
info@universalmotors-group.es
TEL.: 918 864 213