Ficha Técnica
Motor Elétrico Monofásico em Alumínio IE1

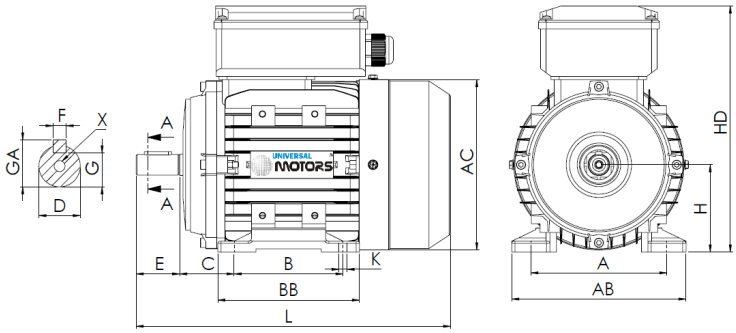

L (motor standard)
241

L (motor c/freio)
349

L (motor c/ventilação forçada)
350

L (motor sem ventilação)
218

Patas					Veio						Carcaça				Flange				
H	A	B	C	K	D	E	F	G	GA	X	AB	BB	AC	HD	M	N	P	S	T
71	112	90	45	7	14j6	30	5	11	16	M5x12	132	104	139	196	-	-	-	-	-

Dados Elétricos

Tipo	BF31C 71M2-4	
Polos	4/1500	Polos
Potência	0.37	Kw
Tensão	230	V
Frequência	50	Hz
Velocidade	1325	rpm
Corrente nominal	2.92	A
Fator de potência	0.94	
Eficiência 100%	58.0	%
Eficiência 75%	-	%
Eficiência 50%	-	%
Torque	2.67	N.m
Ta/Tn	0.7	
Ia/In	2.4	
Tm/Tn	1.52	

Dados Mecânicos

Altura do eixo	71	
Forma construtiva	B3	
Proteção mecânica	55	
Classe aquecimento	B	
Classe isolamento	F	
Serviço	S3-70%	
Temp. ambiente	-10ºC-40ºC	
Altitude	1000	
Ruído	-	dB(A)
Peso	7.3	kg
Rolamento DE	6202 2Z C3	
Rolamento NDE	6202 2Z C3	

Dados Extra

Freios aplicáveis

Freio corrente contínua	REB-05-06	Torque freio	4	N.m
Freio corrente alterna	NA	Torque freio	NA	N.m

Ventilações forçadas aplicáveis

Ventilação forçada monofásica	Potência	35	W
Ventilação forçada trifásica	Potência	NA	W

Universal Motors S.A.
Rua Comendador Brandão, 484
4495-375 Póvoa de Varzim
geral@universalmotors.pt
TEL.: 252 299 080

Universal Motors UK, Ltd
Unit E2, Meltham Mills Road
West Yorkshire HD9 4AR
enquiries@universalmotors-group.co.uk
TEL.: +44(0) 1484660222

Universal Motors SL
C/La Habana n.6 nave 4 PI Camporroso
28806 Alcala de Henares
info@universalmotors-group.es
TEL.: 918 864 213