Ficha Técnica
Redutor de Velocidade
ORTOGONAL

| | | |
|---|---|---|
| MODELO | X22S | |
| Ø VEIO SAÍDA | 20 | mm |
| RÁCIO APROXIMADO | 13 | |
| RÁCIO EXATO | 13.07 | |
| VELOCIDADE SAÍDA | 112 | RPM |
| VELOCIDADE SAÍDA EXATA | 112 | RPM |
| POTÊNCIA ENTRADA | 0.37 | KW |
| ROTAÇÃO ENTRADA | 1400 | RPM |
| PAM ENTRADA | 71B14 | |
| TORQUE SAÍDA | 31.67 | N.m |
| TORQUE NOMINAL | 45.00 | N.m |
| POTÊNCIA NOMINAL | 0.53 | KW |
| FATOR SERVIÇO | 1.43 | |
| EFICIÊNCIA DINÂMICA | 0.96 | |

## QUANTIDADE DE ÓLEO (L)

| B3/H1 | B6/H4 | B7/H3 | B8/H2 | V5/H5 | V6/H6 |
|---|---|---|---|---|---|
| 0.25 | 0.25 | 0.25 | 0.25 | 0.43 | 0.31 |

## CARGAS RADIAIS E AXIAIS

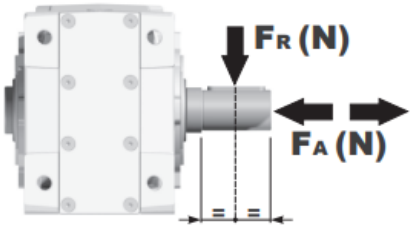


| $n_2$ [min-1] | FA [N] | FR [N] |
|---|---|---|
| 400 | 360 | 1800 |
| 150 | 420 | 2100 |
| 75 | 440 | 2200 |
| 25 | 440 | 2200 |

Universal Motors S.A.
Rua Comendador Brandão, 484
4495-375 Póvoa de Varzim
geral@universalmotors.pt
TEL.: 252 299 080

Universal Motors UK, Ltd
Unit E2, Meltham Mills Road
West Yorkshire HD9 4AR
enquiries@universalmotors-group.co.uk
TEL.: +44(0) 1484660222

Universal Motors SL
C/La Habana n.6 nave 4 Pl Camporroso
28806 Alcala de Henares
info@universalmotors-group.es
TEL.: 918 864 213

## PX22SC... Basic Gearbox
Riduttore base

**Gearbox weight** peso riduttore **3.70 kg**

| M. flanges | Kit code | øF | A |
|---|---|---|---|
| **63B5** | K050.4.041 | 138 | 154.5 |
| **71B5** | K050.4.042 | 160 | 152 |
| | | | |
| **56B14** | KC40.4.049 | 80 | 152 |
| **63B14** | K050.4.047 | 90 | 154.5 |
| **71B14** | K050.4.045 | 105 | 152 |

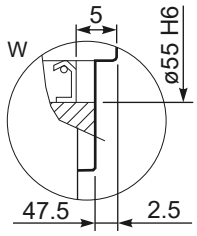


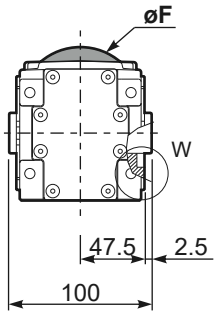


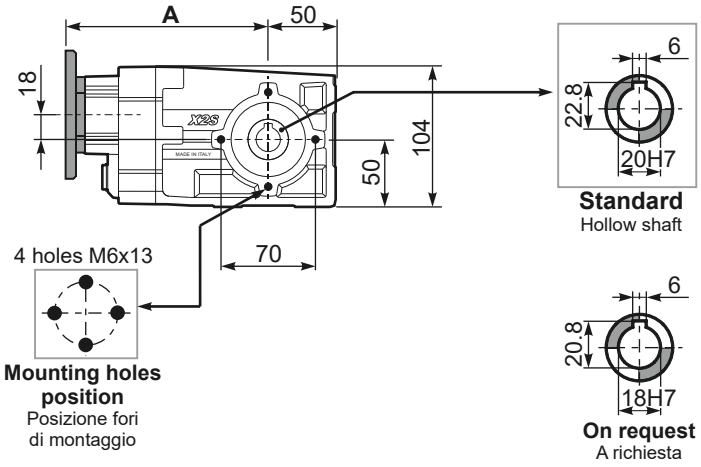


## PX22S...FB.. Feet
Piedini

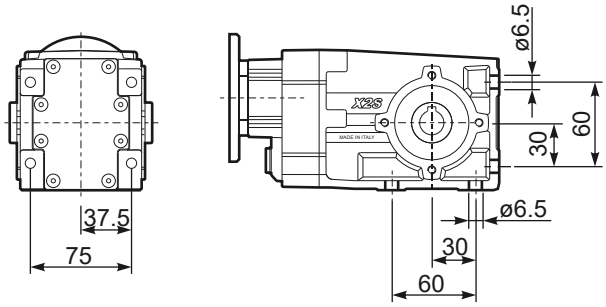


## PX22S...-F1.. Output flange
Flangia uscita

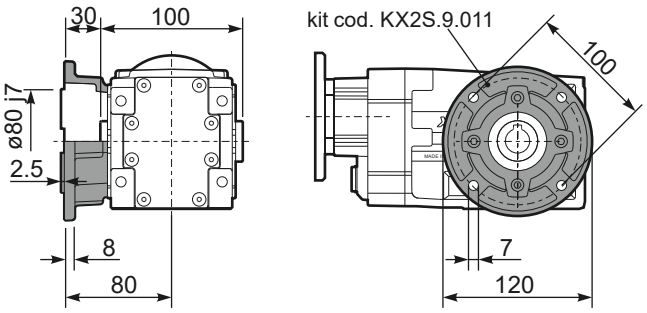


## PX22SA.. Single output shaft
Albero semplice in uscita

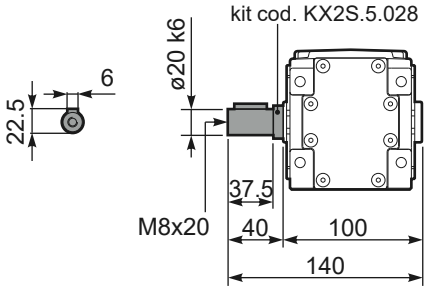


## PX22S...BR.. Reaction Arm
Braccio di reazione

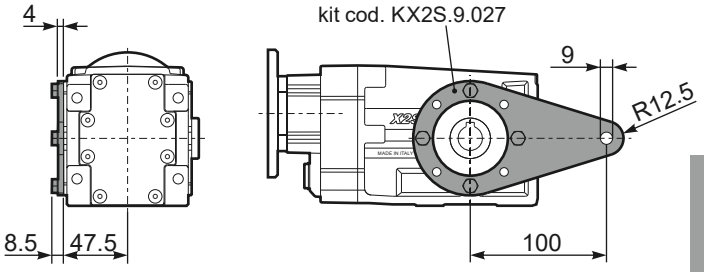


## RX22S.. Input shaft
Albero in entrata

