Ficha Técnica
Redutor de Velocidade
EIXOS PARALELOS

| | | |
|---|---|---|
| MODELO | FA53 | |
| Ø VEIO SAÍDA | 35 | mm |
| RÁCIO APROXIMADO | 240 | |
| RÁCIO EXATO | 240.34 | |
| VELOCIDADE SAÍDA | 6 | RPM |
| VELOCIDADE SAÍDA EXATA | 6 | RPM |
| POTÊNCIA ENTRADA | 0.25 | KW |
| ROTAÇÃO ENTRADA | 1400 | RPM |
| PAM ENTRADA | 71B5 | |
| TORQUE SAÍDA | 385.25 | N.m |
| TORQUE NOMINAL | 510.00 | N.m |
| POTÊNCIA NOMINAL | 0.33 | KW |
| FATOR SERVIÇO | 1.32 | |
| EFICIÊNCIA DINÂMICA | 0.94 | |



## QUANTIDADE DE ÓLEO (L)

| B3/H1 | B6/H4 | B7/H3 | B8/H2 | V5/H5 | V6/H6 |
|---|---|---|---|---|---|
| 2.15 | 1.25 | 1.25 | 1.45 | 2.35 | 1.45 |

## CARGAS RADIAIS E AXIAIS

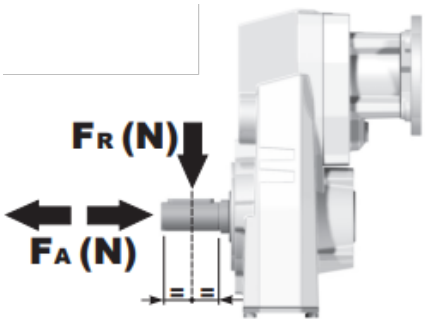


| $n_2$ [min-1] | FA [N] | FR [N] |
|---|---|---|
| 300 | 400 | 2000 |
| 200 | 440 | 2200 |
| 120 | 500 | 2500 |
| 15 | 1140 | 5700 |

Universal Motors S.A.
Rua Comendador Brandão, 484
4495-375 Póvoa de Varzim
geral@universalmotors.pt
TEL.: 252 299 080

Universal Motors UK, Ltd
Unit E2, Meltham Mills Road
West Yorkshire HD9 4AR
enquiries@universalmotors-group.co.uk
TEL.: +44(0) 1484660222

Universal Motors SL
C/La Habana n.6 nave 4 Pl Camporroso
28806 Alcala de Henares
info@universalmotors-group.es
TEL.: 918 864 213

## PFA53C... Basic gearbox
Riduttore base

**Gearbox weight** peso riduttore **15.5 kg**

| M. flanges | Kit code | øF | A |
|---|---|---|---|
| **63B5** | K063.4.041 | 140 | 239 |
| **71B5** | K063.4.042 | 160 | 237 |
| **80/90B5** | K063.4.043 | 200 | 239 |
| | | | |
| **71B14** | K063.4.047 | 105 | 237 |
| **80B14** | K063.4.046 | 120 | 239 |
| **90B14** | K063.4.041 | 140 | 239 |

● Available torque arms, see our web site
Bracci di reazione disponibili, consulta il nostro sito web

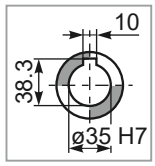


**Standard**
Hollow shaft

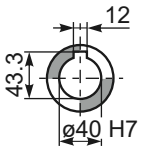


**On request**
A richiesta

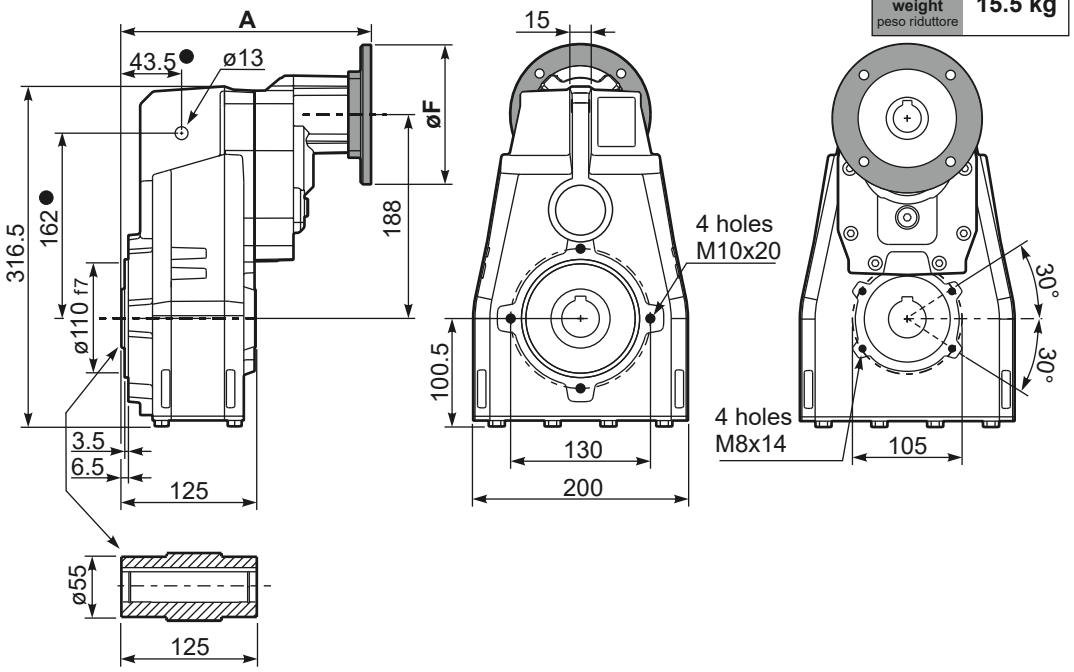


## PFA53...-F... Output flange
Flangia uscita

| Motor Flange | k1 |
|---|---|
| 63B5 | 272 |
| 71B5 | 270 |
| 80/90B5 | 272 |
| | |
| 71B14 | 270 |
| 80B14 | 272 |
| 90B14 | 272 |

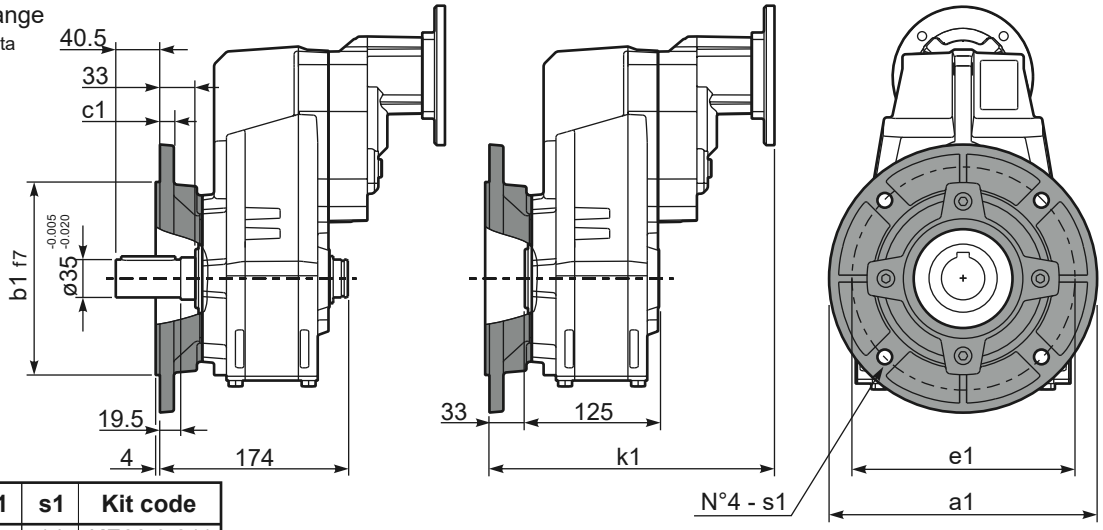


**Available output flanges**
Flange di uscita

| a1 ø | b1 | c1 | e1 | s1 | Kit code |
|---|---|---|---|---|---|
| 250 | 180 | 13 | 215 | 14 | KF60.9.011 |
| - | - | - | - | - | - |

## RFA53C... Input Shaft
Albero in entrata

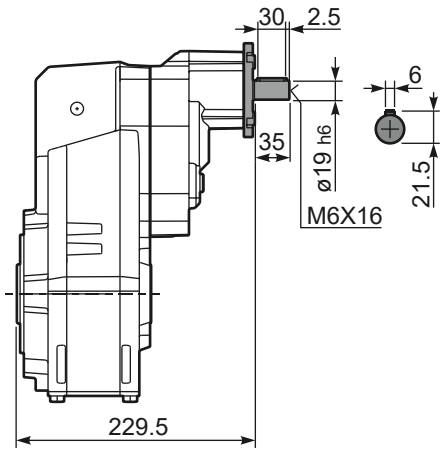


## PFA53A... Single output shaft
Albero uscita semplice

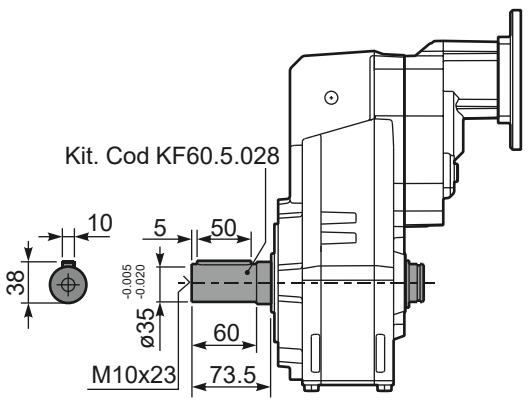


## PFA53D... Shrink disk
Calettatore

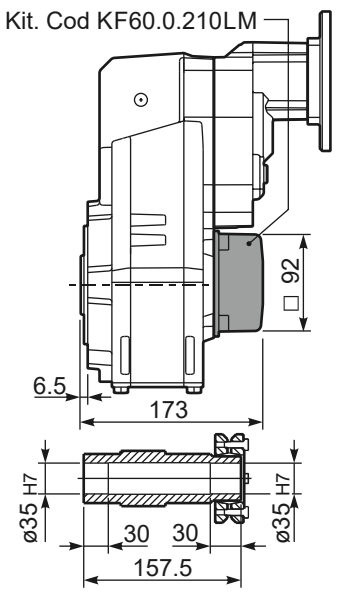


7