Ficha Técnica
Variador UMA1 22kW Entrada trifásica Saída trifásica

Dados Técnicos

Potência 22kW

ALIMENTAÇÃO	AC 3PH 380-440V	
CORRENTE DE ENTRADA G*	56	A
CORRENTE DE ENTRADA P*	70	A
TENSÃO DE SAÍDA	3PH 0~Vin	V
CORRENTE DE SAÍDA G*	45	A
CORRENTE DE SAÍDA P*	60	A
IP	20	
FILTRO EMC AMBIENTE C3	embutido	
FILTRO EMC AMBIENTE C2	opcional	
UNIDADE DE FRENAGEM	embutido	



*G representa torque constante e P representa torque variável

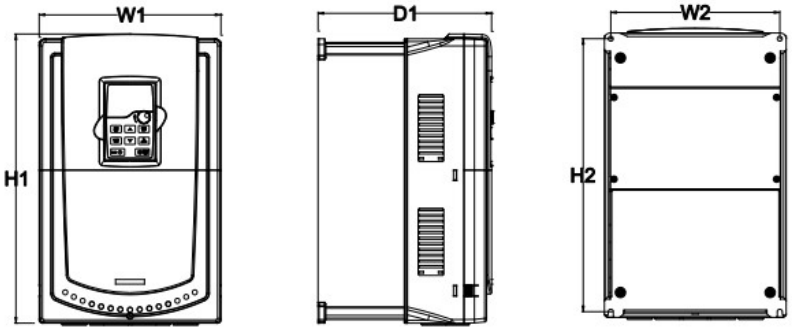

Dimensões de instalação

H1	407 mm
H2	384 mm
H3	- mm
W1	255 mm
W2	237 mm
W3	- mm
W4	- mm
D1	245 mm
D2	- mm
Diâmetro furo	7 mm
Parafuso	M6

Universal Motors S.A.
Rua Comendador Brandão, 484
4495-375 Póvoa de Varzim
geral@universalmotors.pt
TEL.: 252 299 080

Universal Motors UK, Ltd
Unit E2, Meltham Mills Road
West Yorkshire HD9 4AR
enquiries@universalmotors-group.co.uk
TEL.: +44(0) 1484660222

Universal Motors SL
C/La Habana n.6 nave 4 Pl Camporroso
28806 Alcala de Henares
info@universalmotors-group.es
TEL.: 918 864 213

Ficha Técnica
Variador UMA1 22kW Entrada trifásica Saída trifásica

Diagrama de controlo

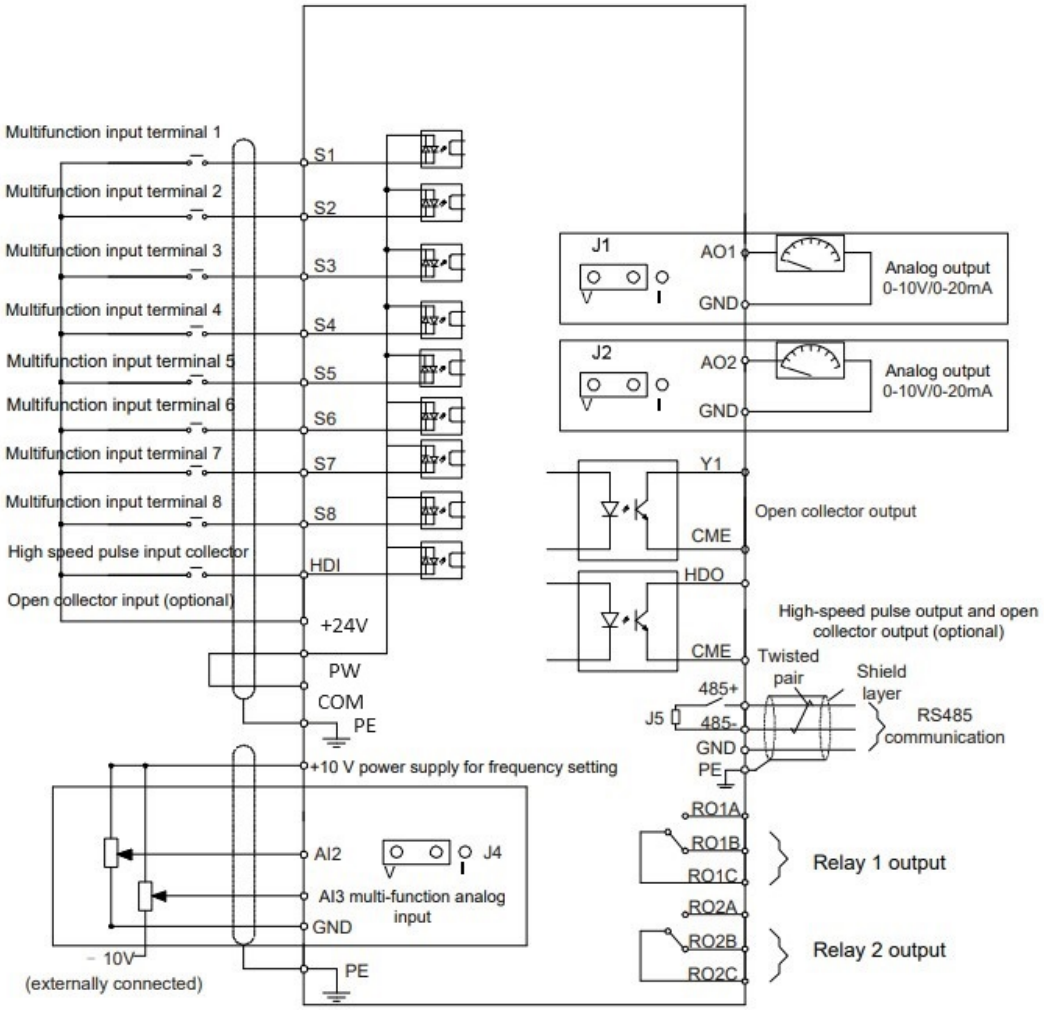

Dimensão da embalagem

Altura	550	mm
Largura	375	mm
Profundidade	375	mm
Peso	11	Kg

Universal Motors S.A.
Rua Comendador Brandão, 484
4495-375 Póvoa de Varzim
geral@universalmotors.pt
TEL.: 252 299 080

Universal Motors UK, Ltd
Unit E2, Meltham Mills Road
West Yorkshire HD9 4AR
enquiries@universalmotors-group.co.uk
TEL.: +44(0) 1484660222

Universal Motors SL
C/La Habana n.6 nave 4 Pl Camporroso
28806 Alcala de Henares
info@universalmotors-group.es
TEL.: 918 864 213