Ficha Técnica
Variador UMP1 11kW Entrada trifásica Saída trifásica IP20

## Dados Técnicos

### Potência 11kW

| | | |
|---|---|---|
| ALIMENTAÇÃO | AC 3PH 380-440V | |
| CORRENTE DE ENTRADA G* | 32 | A |
| CORRENTE DE ENTRADA P* | 40 | A |
| TENSÃO DE SAÍDA | 3PH 0~Vin | V |
| CORRENTE DE SAÍDA G* | 25 | A |
| CORRENTE DE SAÍDA P* | 32 | A |
| IP | 20 | |
| FILTRO EMC AMBIENTE C3 | embutido | |
| FILTRO EMC AMBIENTE C2 | opcional | |
| UNIDADE DE FRENAGEM | embutido | |



*G representa torque constante e P representa torque variável

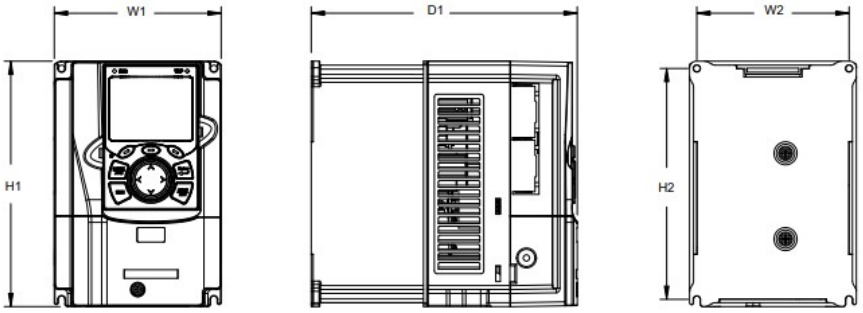


## Dimensões de instalação

| | |
|---|---|
| H1 | 320 mm |
| H2 | 303.5 mm |
| H3 | - mm |
| W1 | 170 mm |
| W2 | 151 mm |
| W3 | - mm |
| W4 | - mm |
| D1 | 220 mm |
| D2 | - mm |
| Diâmetro furo | 6 mm |
| Parafuso | M5 |

Universal Motors S.A.
Rua Comendador Brandão, 484
4495-375 Póvoa de Varzim
geral@universalmotors.pt
TEL.: 252 299 080

Universal Motors UK, Ltd
Unit E2, Meltham Mills Road
West Yorkshire HD9 4AR
enquiries@universalmotors-group.co.uk
TEL.: +44(0) 1484660222

Universal Motors SL
C/La Habana n.6 nave 4 Pl Camporroso
28806 Alcala de Henares
info@universalmotors-group.es
TEL.: 918 864 213

Ficha Técnica
Variador UMP1 11kW Entrada trifásica Saída trifásica IP20

## Diagrama de controlo

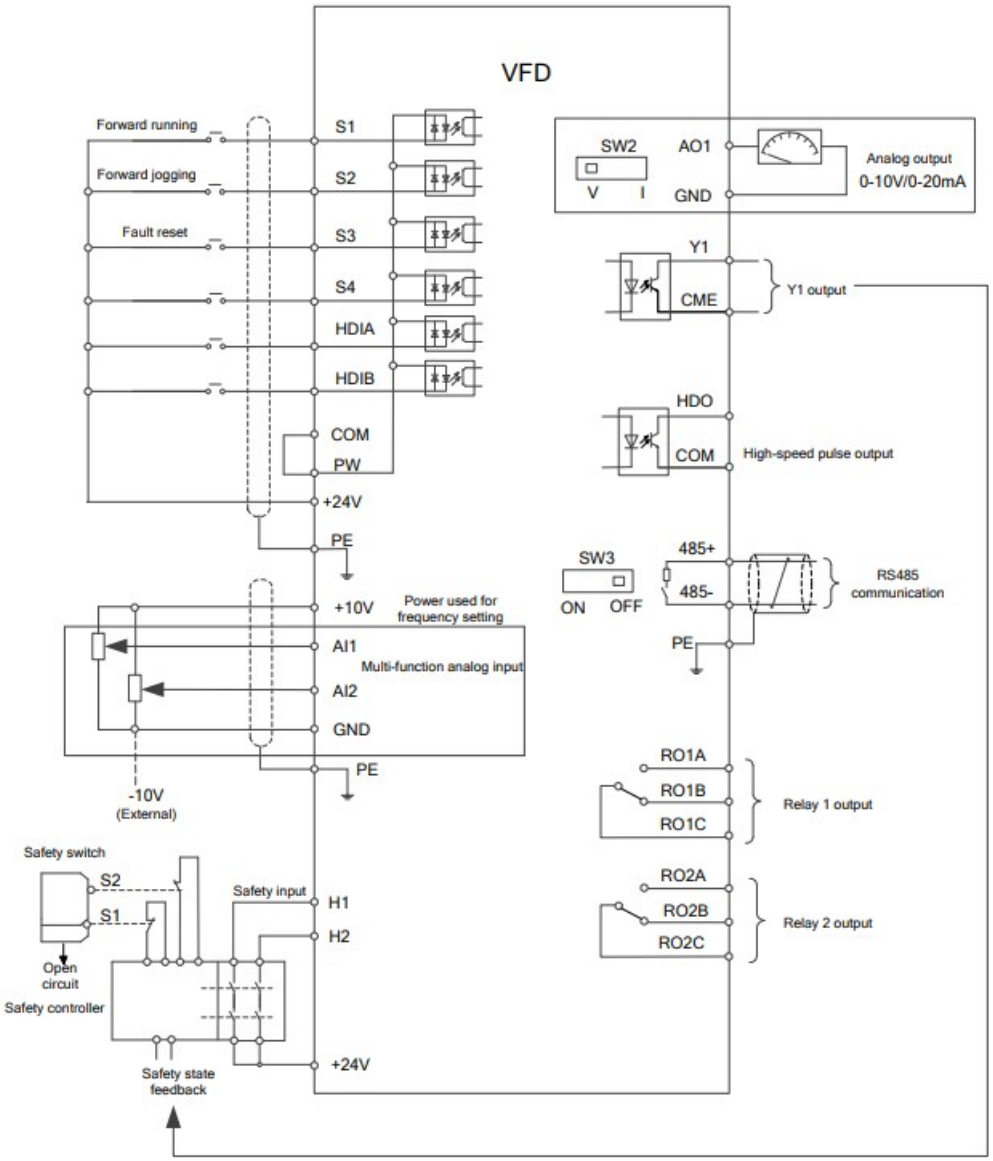


## Dimensão da embalagem

| | | |
|---|---|---|
| Altura | 430 | mm |
| Largura | 275 | mm |
| Profundidade | 325 | mm |
| Peso | 7 | Kg |


Universal Motors S.A.
Rua Comendador Brandão, 484
4495-375 Póvoa de Varzim
geral@universalmotors.pt
TEL.: 252 299 080

Universal Motors UK, Ltd
Unit E2, Meltham Mills Road
West Yorkshire HD9 4AR
enquiries@universalmotors-group.co.uk
TEL.: +44(0) 1484660222

Universal Motors SL
C/La Habana n.6 nave 4 PI Camporroso
28806 Alcala de Henares
info@universalmotors-group.es
TEL.: 918 864 213