Ficha Técnica
Variador UMP1 75kW Entrada trifásica Saída trifásica IP20

Dados Técnicos

Potência 75kW

ALIMENTAÇÃO	AC 3PH 380-440V	
CORRENTE DE ENTRADA G*	139	A
CORRENTE DE ENTRADA P*	168	A
TENSÃO DE SAÍDA	3PH 0~Vin	V
CORRENTE DE SAÍDA G*	150	A
CORRENTE DE SAÍDA P*	170	A
IP	20	
FILTRO EMC AMBIENTE C3	embutido	
FILTRO EMC AMBIENTE C2	opcional	
UNIDADE DE FRENAGEM	opcional	



*G representa torque constante e P representa torque variável

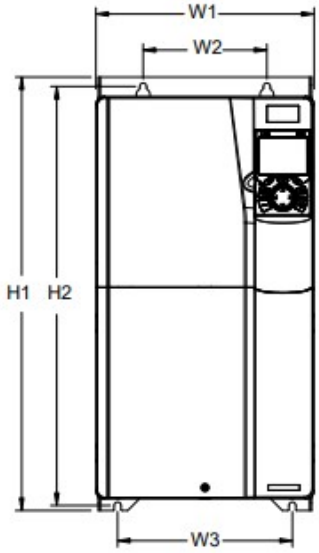

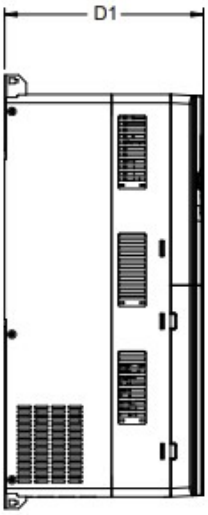

Dimensões de instalação

H1	560 mm
H2	542 mm
H3	- mm
W1	282 mm
W2	160 mm
W3	226 mm
W4	- mm
D1	258 mm
D2	- mm
Diâmetro furo	9 mm
Parafuso	M8

Universal Motors S.A.
Rua Comendador Brandão, 484
4495-375 Póvoa de Varzim
geral@universalmotors.pt
TEL.: 252 299 080

Universal Motors UK, Ltd
Unit E2, Meltham Mills Road
West Yorkshire HD9 4AR
enquiries@universalmotors-group.co.uk
TEL.: +44(0) 1484660222

Universal Motors SL
C/La Habana n.6 nave 4 PI Camporroso
28806 Alcala de Henares
info@universalmotors-group.es
TEL.: 918 864 213

Ficha Técnica
Variador UMP1 75kW Entrada trifásica Saída trifásica IP20

Diagrama de controlo

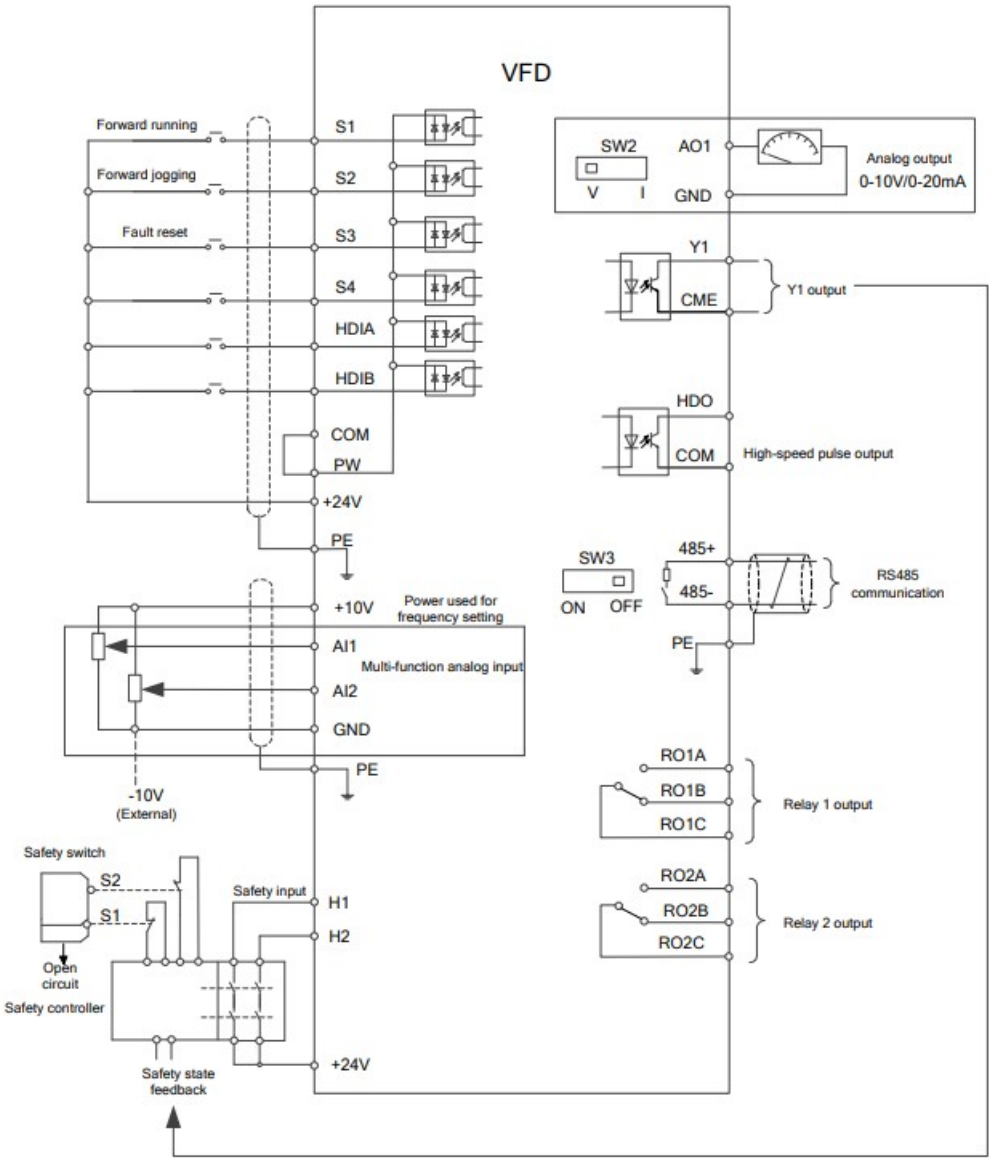

Dimensão da embalagem

Altura	680	mm
Largura	425	mm
Profundidade	380	mm
Peso	29	Kg

Universal Motors S.A.
Rua Comendador Brandão, 484
4495-375 Póvoa de Varzim
geral@universalmotors.pt
TEL.: 252 299 080

Universal Motors UK, Ltd
Unit E2, Meltham Mills Road
West Yorkshire HD9 4AR
enquiries@universalmotors-group.co.uk
TEL.: +44(0) 1484660222

Universal Motors SL
C/La Habana n.6 nave 4 PI Camporroso
28806 Alcala de Henares
info@universalmotors-group.es
TEL.: 918 864 213