Ficha Técnica
Variador UMP1 18.5kW Entrada trifásica Saída trifásica IP55

Dados Técnicos

Potência 18.5kW

ALIMENTAÇÃO	AC 3PH 380-440V	
CORRENTE DE ENTRADA G*	45	A
CORRENTE DE ENTRADA P*	51	A
TENSÃO DE SAÍDA	3PH 0~Vin	V
CORRENTE DE SAÍDA G*	38	A
CORRENTE DE SAÍDA P*	45	A
IP	55	
FILTRO EMC AMBIENTE C3	embutido	
FILTRO EMC AMBIENTE C2	opcional	
UNIDADE DE FRENAGEM	embutido	



*G representa torque constante e P representa torque variável

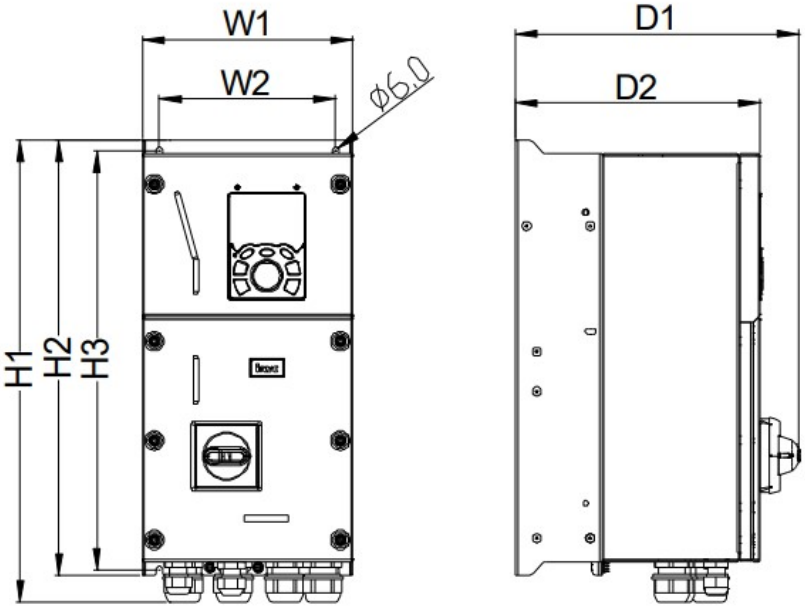

Dimensões de instalação

H1	551.5 mm
H2	522 mm
H3	504 mm
W1	274 mm
W2	234 mm
W3	- mm
W4	- mm
D1	281.8 mm
D2	246 mm
Diâmetro furo	7 mm
Parafuso	M6

Universal Motors S.A.
Rua Comendador Brandão, 484
4495-375 Póvoa de Varzim
geral@universalmotors.pt
TEL.: 252 299 080

Universal Motors UK, Ltd
Unit E2, Meltham Mills Road
West Yorkshire HD9 4AR
enquiries@universalmotors-group.co.uk
TEL.: +44(0) 1484660222

Universal Motors SL
C/La Habana n.6 nave 4 Pl Camporroso
28806 Alcala de Henares
info@universalmotors-group.es
TEL.: 918 864 213

Ficha Técnica
Variador UMP1 18.5kW Entrada trifásica Saída trifásica IP55

Diagrama de controlo

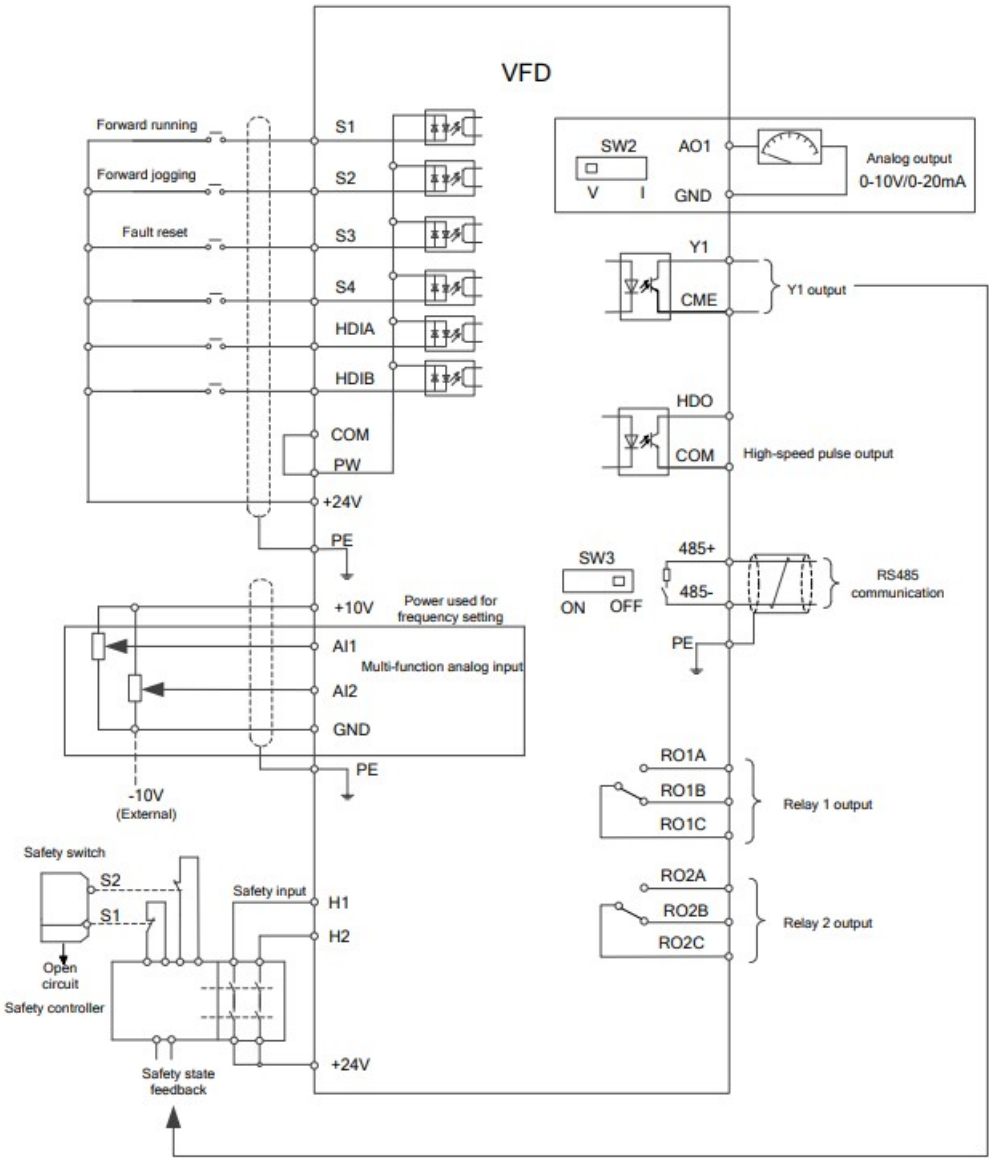

Dimensão da embalagem

Altura	680	mm
Largura	390	mm
Profundidade	425	mm
Peso	24.5	Kg

Universal Motors S.A.
Rua Comendador Brandão, 484
4495-375 Póvoa de Varzim
geral@universalmotors.pt
TEL.: 252 299 080

Universal Motors UK, Ltd
Unit E2, Meltham Mills Road
West Yorkshire HD9 4AR
enquiries@universalmotors-group.co.uk
TEL.: +44(0) 1484660222

Universal Motors SL
C/La Habana n.6 nave 4 PI Camporroso
28806 Alcala de Henares
info@universalmotors-group.es
TEL.: 918 864 213