Ficha Técnica
Variador UMP1 75kW Entrada trifásica Saída trifásica IP55

Dados Técnicos

Potência 75kW

ALIMENTAÇÃO	AC 3PH 380-440V	
CORRENTE DE ENTRADA G*	139	A
CORRENTE DE ENTRADA P*	168	A
TENSÃO DE SAÍDA	3PH 0~Vin	V
CORRENTE DE SAÍDA G*	150	A
CORRENTE DE SAÍDA P*	170	A
IP	55	
FILTRO EMC AMBIENTE C3	embutido	
FILTRO EMC AMBIENTE C2	opcional	
UNIDADE DE FRENAGEM	opcional	

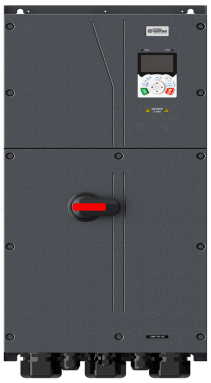

*G representa torque constante e P representa torque variável

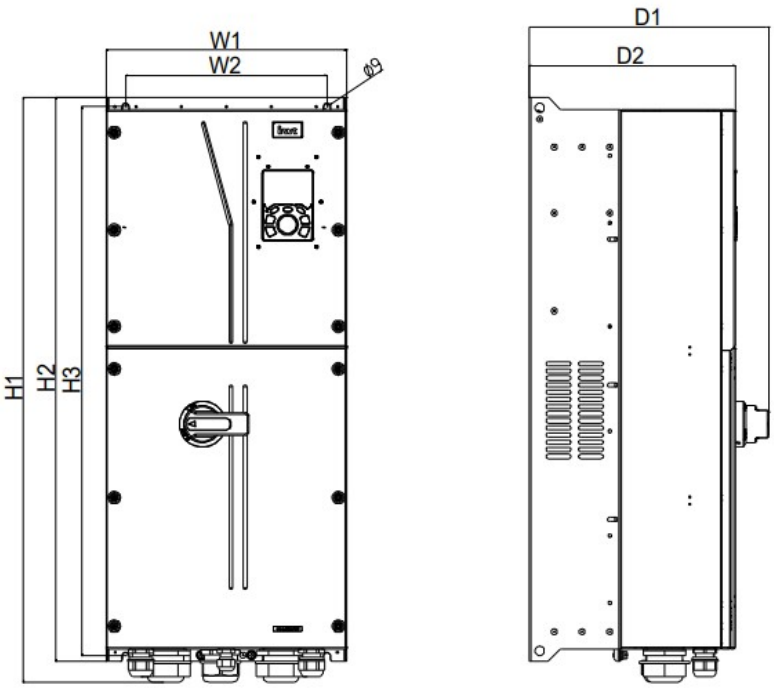

Dimensões de instalação

H1	825.3 mm
H2	788 mm
H3	764.5 mm
W1	370 mm
W2	310 mm
W3	- mm
W4	- mm
D1	382 mm
D2	335 mm
Diâmetro furo	11 mm
Parafuso	M10

Universal Motors S.A.
Rua Comendador Brandão, 484
4495-375 Póvoa de Varzim
geral@universalmotors.pt
TEL.: 252 299 080

Universal Motors UK, Ltd
Unit E2, Meltham Mills Road
West Yorkshire HD9 4AR
enquiries@universalmotors-group.co.uk
TEL.: +44(0) 1484660222

Universal Motors SL
C/La Habana n.6 nave 4 PI Camporroso
28806 Alcala de Henares
info@universalmotors-group.es
TEL.: 918 864 213

Ficha Técnica
Variador UMP1 75kW Entrada trifásica Saída trifásica IP55

Diagrama de controlo

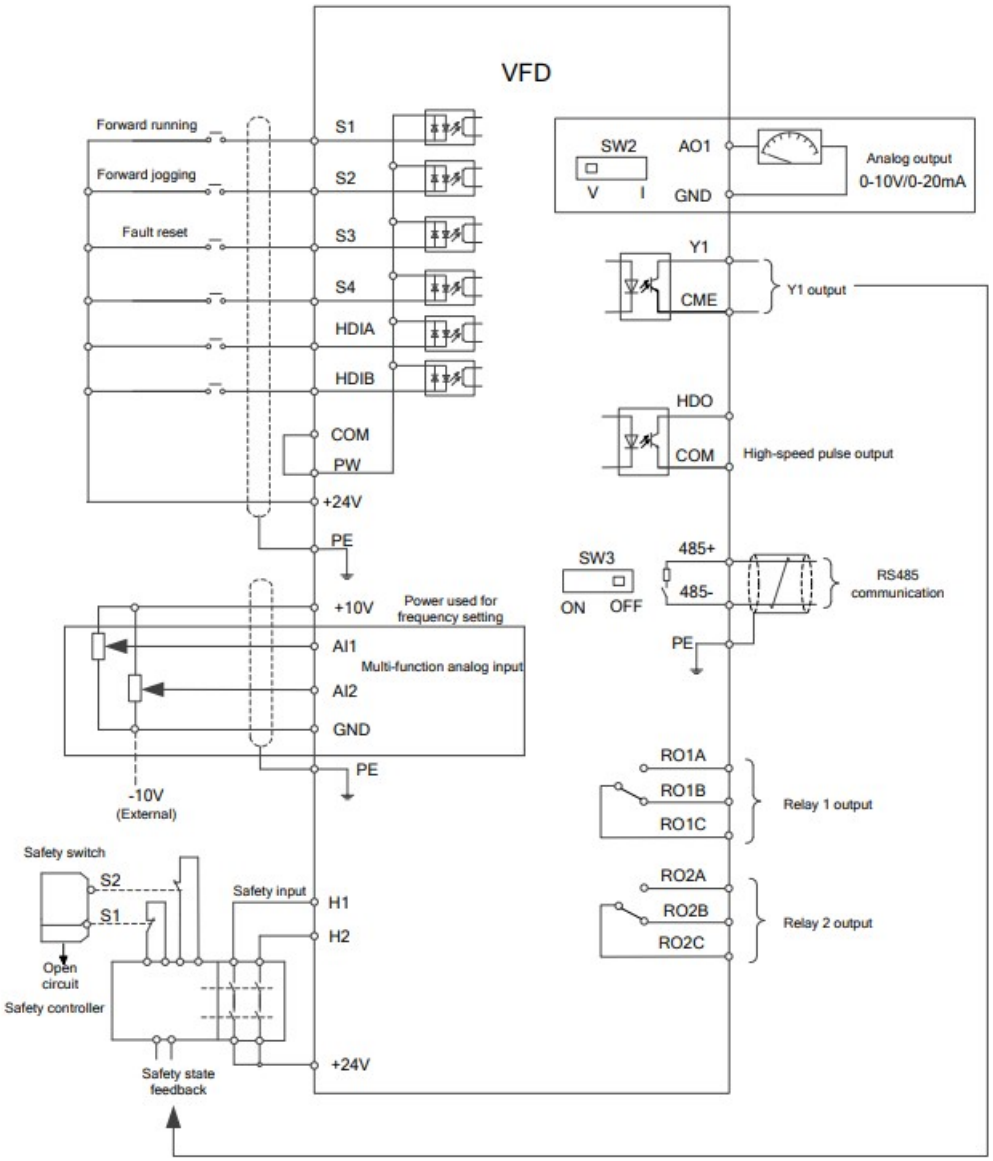

Dimensão da embalagem

Altura	945	mm
Largura	480	mm
Profundidade	600	mm
Peso	82.8	Kg

Universal Motors S.A.
Rua Comendador Brandão, 484
4495-375 Póvoa de Varzim
geral@universalmotors.pt
TEL.: 252 299 080

Universal Motors UK, Ltd
Unit E2, Meltham Mills Road
West Yorkshire HD9 4AR
enquiries@universalmotors-group.co.uk
TEL.: +44(0) 1484660222

Universal Motors SL
C/La Habana n.6 nave 4 PI Camporroso
28806 Alcala de Henares
info@universalmotors-group.es
TEL.: 918 864 213