Ficha Técnica
Redutor de Velocidade
EM LINHA

| | | |
|---|---|---|
| MODELO | 311A | |
| Ø VEIO SAÍDA | 14 | mm |
| RÁCIO APROXIMADO | 11 | |
| RÁCIO EXATO | 10.86 | |
| VELOCIDADE SAÍDA | 133 | RPM |
| VELOCIDADE SAÍDA EXATA | 134 | RPM |
| POTÊNCIA ENTRADA | 0.37 | KW |
| ROTAÇÃO ENTRADA | 1400 | RPM |
| PAM ENTRADA | 71B5 | |
| TORQUE SAÍDA | 25.22 | N.m |
| TORQUE NOMINAL | 28.00 | N.m |
| POTÊNCIA NOMINAL | 0.39 | KW |
| FATOR SERVIÇO | 1.05 | |
| EFICIÊNCIA DINÂMICA | 0.92 | |

## QUANTIDADE DE ÓLEO (L)

| B3/H1 | B6/H4 | B7/H3 | B8/H2 | V5/H5 | V6/H6 |
|---|---|---|---|---|---|
| 0.1 | 0.1 | 0.1 | 0.1 | 0.1 | 0.1 |

## CARGAS RADIAIS E AXIAIS

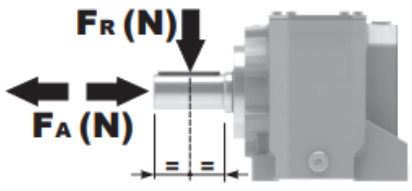


| $n_2$ [min-1] | FA [N] | FR [N] |
|---|---|---|
| 700 | 120 | 640 |
| 400 | 160 | 800 |
| 200 | 200 | 1020 |
| 140 | 225 | 1120 |

Universal Motors S.A.
Rua Comendador Brandão, 484
4495-375 Póvoa de Varzim
geral@universalmotors.pt
TEL.: 252 299 080

Universal Motors UK, Ltd
Unit E2, Meltham Mills Road
West Yorkshire HD9 4AR
enquiries@universalmotors-group.co.uk
TEL.: +44(0) 1484660222

Universal Motors SL
C/La Habana n.6 nave 4 Pl Camporroso
28806 Alcala de Henares
info@universalmotors-group.es
TEL.: 918 864 213

| Gearbox weight peso riduttore | 2.50 kg |
|---|---|

## P311-F... Output flange
flange di uscita

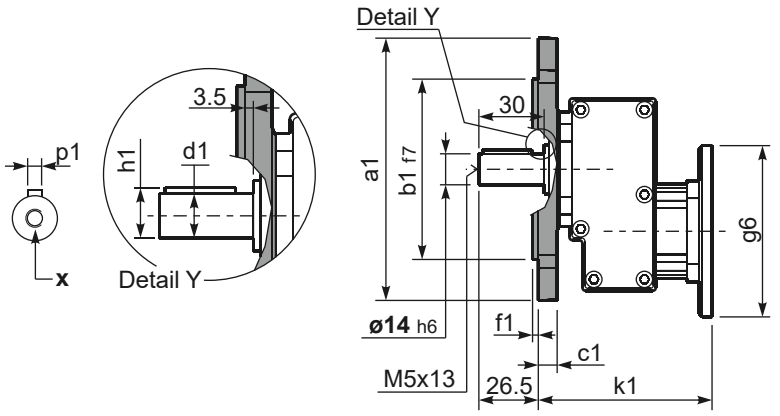


***Available output shaft** / Albero di uscita

| | Shaft - d1 | p1 | h1 | x |
|---|---|---|---|---|
| Standard | ø 14x30 | 5 | 16 | M5x13 |
| On request<br>A richiesta | ø 19x40<br>ø 24x40 | 6<br>8 | 21.5<br>27 | M6x16<br>M6x16 |

**Available output flanges** / flange di uscita

| a1 ø | b1 | c1 | e1 | f1 | s1 | kit code |
|---|---|---|---|---|---|---|
| 120 | 80 | 11.5 | 100 | 3 | 9* | KC30.9.010 |
| 140 | 95 | 11.5 | 115 | 3 | 9 | KC30.9.011 |
| 160 | 110 | 11.5 | 130 | 3.5 | 9 | KC30.9.012 |
| 200 | 130 | 11.5 | 165 | 3.5 | 11 | KC30.9.013 |

*Holes position
posizione fori

## P311-H1... With feet
Con piedini

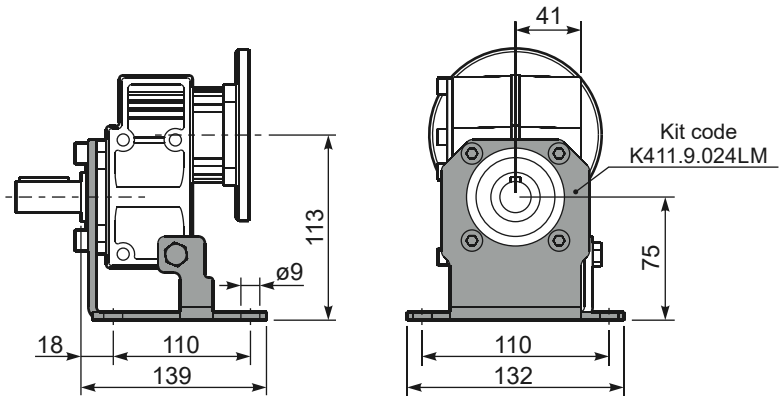


## R311-N... Input Shaft
Albero in entrata

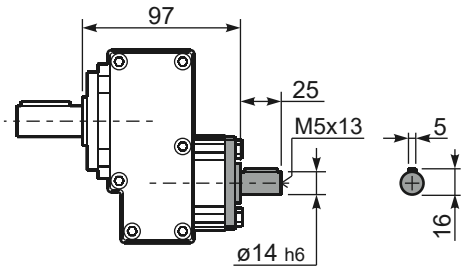


## P311-N... Basic gearbox
Riduttore base

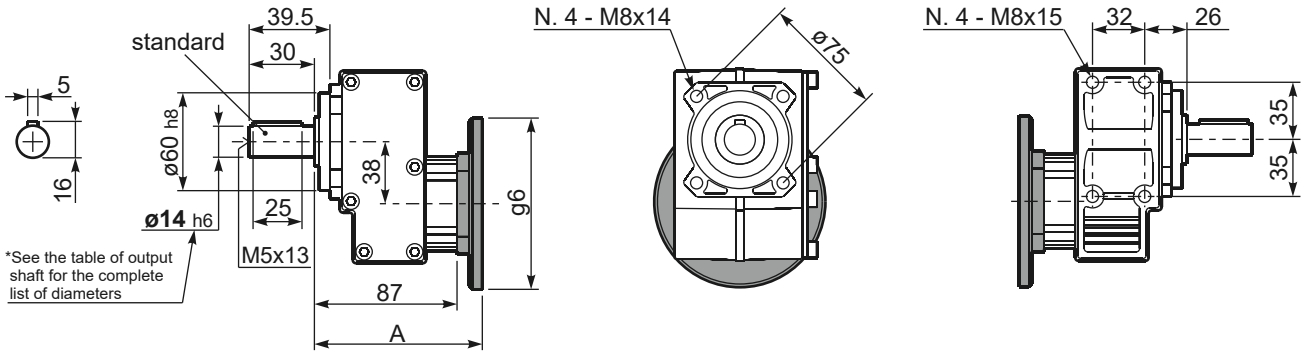


| B14 Motor Flanges | A | g6 | k1 | kit code |
|---|---|---|---|---|
| 56 B14 | 103 | 80 | 106.5 | KC40.4.049 |
| 63 B14 | 105.5 | 90 | 109 | K050.4.047 |
| 71 B14 | 103 | 105 | 106.5 | K050.4.045 |

| B5 Motor Flanges | A | g6 | k1 | kit code |
|---|---|---|---|---|
| 63 B5 | 105.5 | 138 | 109 | K050.4.041 |
| 71 B5 | 103 | 160 | 106.5 | K050.4.042 |