Ficha Técnica
Redutor de Velocidade
# PARAFUSO SEM FIM QUADRADO

| | | |
|---|---|---|
| MODELO | M30 | |
| Ø VEIO SAÍDA | 14 | mm |
| RÁCIO APROXIMADO | 30 | |
| RÁCIO EXATO | 30.00 | |
| VELOCIDADE SAÍDA | 49 | RPM |
| VELOCIDADE SAÍDA EXATA | 49 | RPM |
| POTÊNCIA ENTRADA | 0.18 | KW |
| ROTAÇÃO ENTRADA | 1400 | RPM |
| PAM ENTRADA | 63B14 | |
| TORQUE SAÍDA | 22.84 | N.m |
| TORQUE NOMINAL | 21.00 | N.m |
| POTÊNCIA NOMINAL | 0.17 | KW |
| FATOR SERVIÇO | 0.94 | |
| EFICIÊNCIA DINÂMICA | 0.62 | |

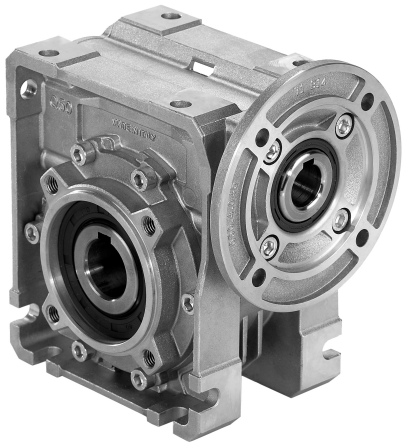

## QUANTIDADE DE ÓLEO (L)

| B3/H1 | B6/H4 | B7/H3 | B8/H2 | V5/H5 | V6/H6 |
|---|---|---|---|---|---|
| 0.03 | 0.03 | 0.03 | 0.03 | 0.03 | 0.03 |

## CARGAS RADIAIS E AXIAIS

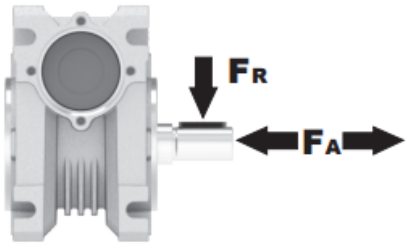


| $n_2$ [min-1] | FA [N] | FR [N] |
|---|---|---|
| 200 | 120 | 600 |
| 100 | 160 | 800 |
| 50 | 200 | 1000 |
| 15 | 280 | 1400 |

Universal Motors S.A.
Rua Comendador Brandão, 484
4495-375 Póvoa de Varzim
geral@universalmotors.pt
TEL.: 252 299 080

Universal Motors UK, Ltd
Unit E2, Meltham Mills Road
West Yorkshire HD9 4AR
enquiries@universalmotors-group.co.uk
TEL.: +44(0) 1484660222

Universal Motors SL
C/La Habana n.6 nave 4 Pl Camporroso
28806 Alcala de Henares
info@universalmotors-group.es
TEL.: 918 864 213

## PM30**FB**... Basic wormbox
Riduttore base

**Gearbox weight** peso riduttore **1.15 kg**

| M. flanges | Kit code | øF | A |
|---|---|---|---|
| **56B5** | K030.4.041 | 120 | 61.5 |
| **63B5** | K030.4.042 | 140 | 62.5 |
| | | | |
| **56B14** | K030.4.046 | 80 | 61.5 |
| **63B14** | K030.4.045 | 90 | 62.5 |

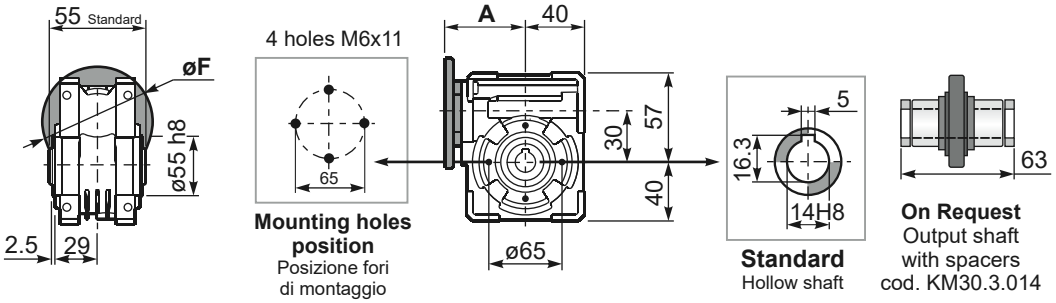


## PM30**FC**... Square flange
Flangia quadrata

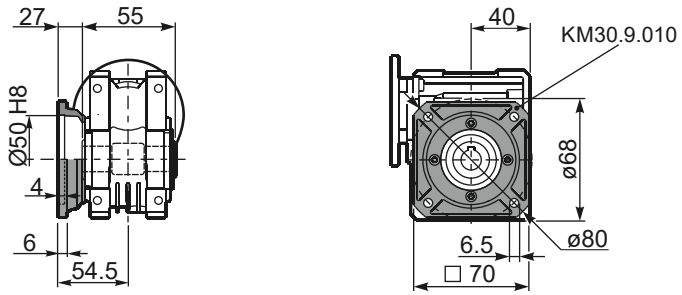


## PM30**FB**... Feet
Piedini

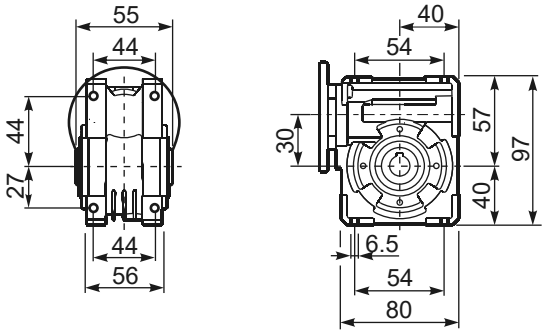


## PM30**BR**... Reaction arm
Braccio di reazione

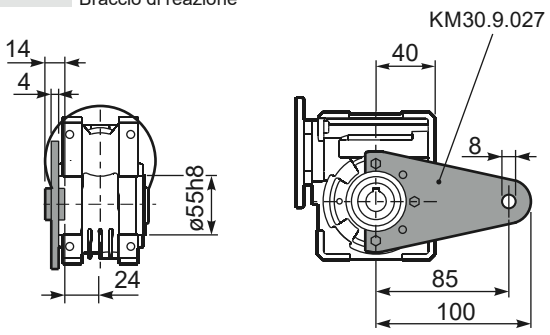


## **R**M30FB... Input shaft
Albero in entrata

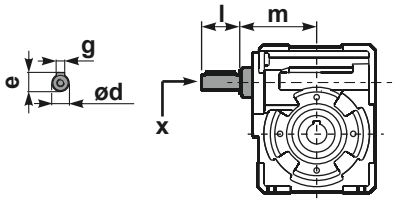


| | ød | e | g | l | m | x | kit code |
|---|---|---|---|---|---|---|---|
| type **B** | 9 h6 | 10.2 | 3 | 20 | 58 | - | K030.5.006 PAM63 |
| type **S** | - | - | - | - | - | - | - |

## PM30.....**S**... Single Shaft
Albero lento semplice

## PM30.....**D**... Double Shaft
Albero lento bisp.

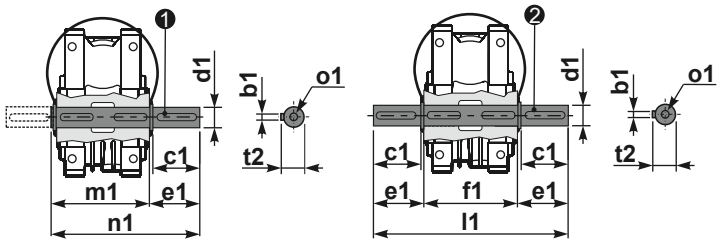


❶ kit cod. K030.5.028 type **B**

❷ kit cod. K030.5.029 type **B**

| | b1 | c1 | d1 | e1 | f1 | l1 | m1 | n1 | t2 | o1 |
|---|---|---|---|---|---|---|---|---|---|---|
| type **B** | 5 | 25 | $14^{-0.005}_{-0.020}$ | 35.5 | 55 | 126 | 59 | 94.5 | 16 | M5x14 |
| type **S** | - | - | - | - | - | - | - | - | - | - |